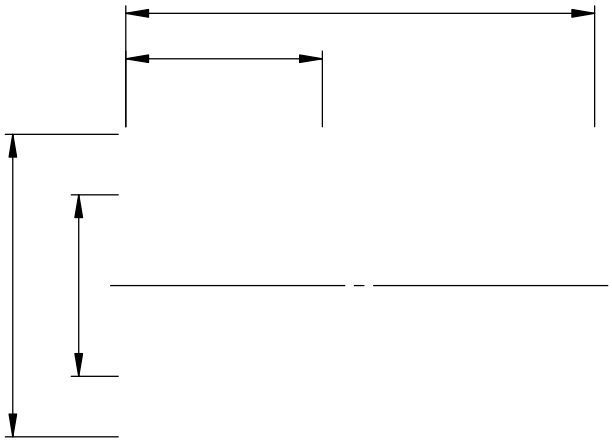

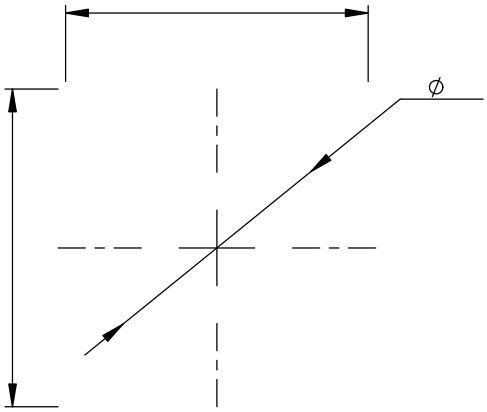

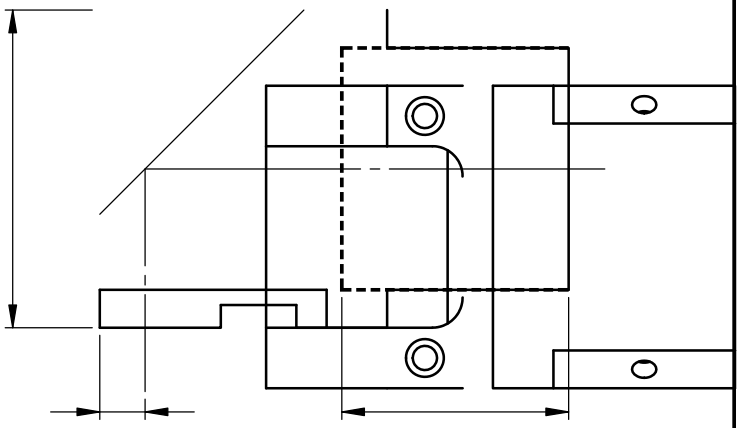

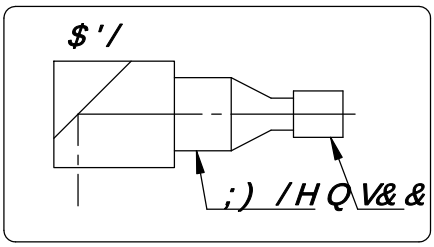

;) $ ' / '

k?± ò Ö
F2+XKŒ d ´ ž P P
yE¤L$LÄ P P
µG y0; P P